MODE D'EMPLOI ORIGAMI *R2-D2™*

(construction environ 10 minutes)

8+

- *Sens du pli*
- *Pli à marquer*
- *Pli marqué*
- *Retourner la feuille*
- *Point de saisie*
- *Tourner la feuille de 90° dans le sens contraire des aiguilles d'une montre.*

IMPORTANT : NE PAS HÉSITER À MARQUER RÉGULIÈREMENT LES PLIS DANS LE BUT DE FACILITER LA CONSTRUCTION DE L'ORIGAMI.

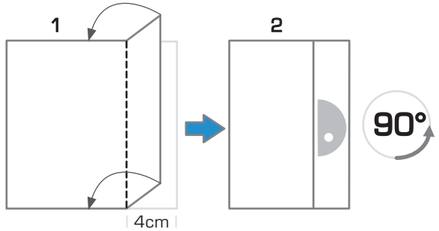

01 Démarrer du côté non-imprimé. Marquer un pli à 4 cm environ du bord et plier [1]. La tête de R2-D2 doit se trouver à droite [2]. Pivoter l'origami de 90° dans le sens contraire des aiguilles d'une montre.

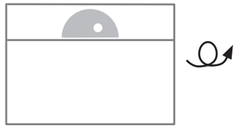

02 Retourner l'origami.

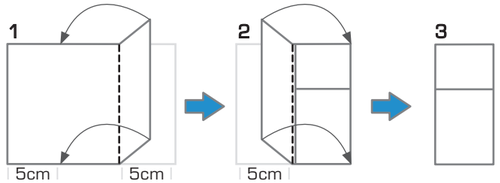

03 Plier à environ 5 cm du bord droit et rabattre [1]. Plier une seconde fois à environ 5 cm du bord opposé [2]. L'origami est plié en trois parties [3].

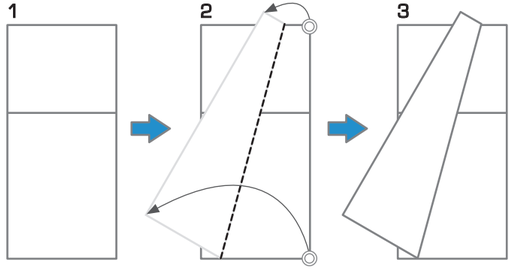

04 Saisir les coins supérieurs et inférieurs droits ◎ [2]. Créer un pli diagonal comme indiqué sur l'illustration.

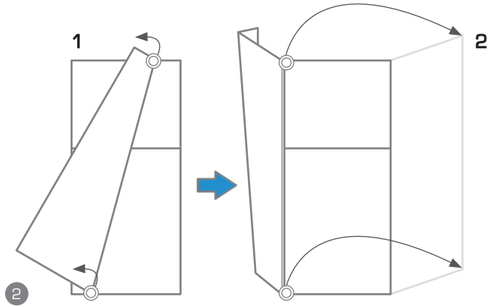

05 Ouvrir le nouveau pli par les points de saisie ◎ [1] et ouvrir le second volet [2].

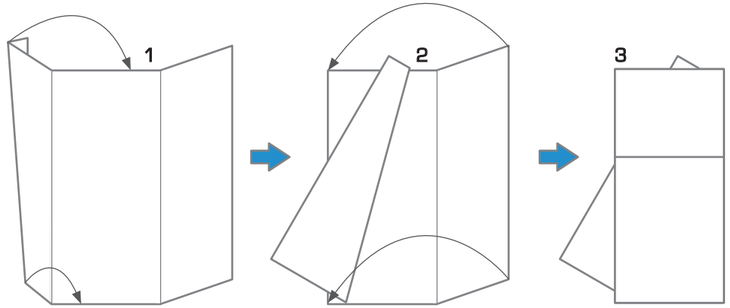

06 Fermer le volet gauche [1] puis rabattre le volet droit [2].

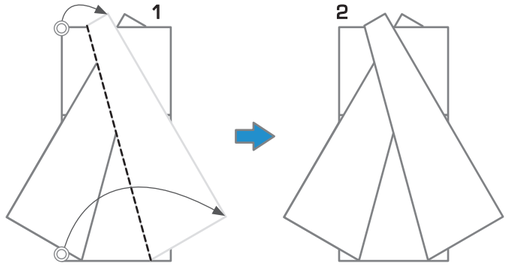

07 Saisir les coins supérieurs et inférieurs gauches ◎ [1]. Créer un pli diagonal comme indiqué sur l'illustration.

Il s'agit de la même opération que l'étape 04 mais appliquée au volet droit.

ORIGAMIX_SW_R2D2_planmontage_433x145-4.indd 1

02/09/2015 18:16

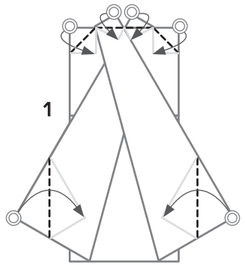

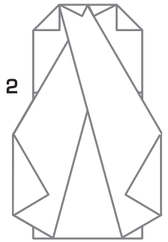

08 Saisir les points de saisie ◎ [1] et rabattre [2].

Il y a 6 points de saisie ◎.

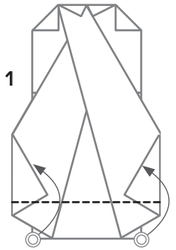

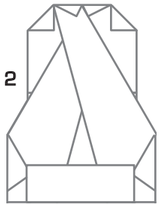

09 Saisir les deux points de saisie ◎ [1]. Il s'agit des coins inférieurs gauche et droit. Marquer le pli.

Retourner la feuille.

R2-D2 est prêt pour l'aventure !

Il est aussi possible de décorer le corps et les pattes de R2-D2.

ORIGAMIX / R2-D2™

8+

Pour un anniversaire, une invitation ou une collection, les ORIGAMIX *STAR WARS*™ font revivre la grande aventure des Jedi.

Découvrez une manière originale et créative de faire vivre votre correspondance avec les 2 produits :

ORIGAMIX / X-WING™ - ORIGAMIX / R2-D2™

Pour petits ou grands, les origamis sont l'art de mettre en volume et de donner vie à une feuille de papier.

CE LOT EST COMPOSÉ DE :

une enveloppe pré-timbrée et pré-découpable
(base de l'origami imprimée sur la face intérieure de l'enveloppe)

une carte de correspondance

une notice pour réaliser l'origami

Il vous suffit d'écrire votre message sur la carte de correspondance, de glisser celle-ci avec la notice dans l'enveloppe pré-timbrée et de la poster à la personne qui prendra plaisir à plier l'origami.

LA POSTE

© & TM 2015 LUCASFILM LTD.

La Poste - SA au capital de 3 500 000 000€ - 356 000 000 RCS PARIS - Siège social : 44 BOULEVARD DE VAUGIRARD - 75757 PARIS CEDEX 15

STAR WARS

ORIGAMIX / R2-D2™

8+

(construction environ 10 minutes)

BIENVENUE À TOI JEUNE PADAWAN !
POUR TA MISSION, TU DOIS :

DÉPLIER L'ENVELOPPE

Tu découvriras sur la face intérieure ton patron d'origami.

DÉTACHER LE CARRÉ D'ORIGAMI

Aide-toi de ciseaux si besoin.

SUIVRE LES ÉTAPES DE LA NOTICE

Prends ton temps et n'hésite pas à regarder l'ensemble des étapes avant de commencer.

QUE LA FORCE SOIT AVEC TOI